Installation and maintenance manual
Manuel d'installation et de maintenance
Installations- und Wartungshandbuch
Manuale di installazione e di manutenzione
Manual de instalación y de mantenimiento

English | **Français** | Deutsch | Italiano | Español

Domestic hot water tank
Ballon d'eau chaude sanitaire
Brauchwasserversorgung
Palla di acqua calda sanitaria
Acumulador de agua caliente sanitaria

IOM PAC 01-N-8F
Part number / Code / Teil Nummer / Codice / Código : **3990546F**
Supersedes / Annule et remplace / Annulliert und ersetzt /
Annulla e sostituisce / Anula y sustituye : **IOM PAC 01-N-7F**

INSTALLATION INSTRUCTION — English

NOTICE D'INSTALLATION — Français

INSTALLATIONSHANDBUCH — Deutsch

ISTRUZIONI INSTALLAZIONE — Italiano

INSTRUCCIONES DE INSTALACIÓN — Español

SOMMAIRE

RECOMMANDATIONS GENERALES **3**
CONSEILS DE SECURITE 3
AVERTISSEMENT 3
CONTRÔLE ET STOCKAGE **4**
GARANTIE **4**
PRESENTATION PRODUIT **4**
DIMENSIONS **5**
SPECIFICATIONS TECHNIQUES **5**
PERTE DE CHARGE 5
INSTALLATION **6**
DEGAGEMENT 6
MISE EN PLACE 6
RACCORDEMENT HYDRAULIQUE A LA BOUCLE DE CHAUFFAGE CENTRAL **7**
VANNE 3 VOIES CHAUFFAGE/EAU CHAUDE SANITAIRE 7
RACCORDEMENTS ELECTRIQUES ET INTERCONNECTIONS 7
RECOMMANDATIONS GENERALES D'INSTALLATION 8
REGULATION DE LA PRODUCTION D'EAU CHAUDE SANITAIRE **8**
CONTROLE PERIODIQUE **9**

MISE HORS TENSION OBLIGATOIRE AVANT TOUTES INTERVENTIONS DANS LES BOITIERS ELECTRIQUES

RECOMMANDATIONS GENERALES

Lire attentivement les consignes de sécurité suivantes avant l'installation de l'appareil.

CONSEILS DE SECURITE

Lorsque vous intervenez sur votre matériel, suivez les règles de sécurité en vigueur.

L'installation, l'utilisation et l'entretien doivent être exécutés par du personnel qualifié connaissant bien la législation et la réglementation locales et ayant l'expérience de ce type d'équipement.

L'appareil doit être manipulé à l'aide de systèmes conçus pour résister à son poids.

Tous les câblages utilisateur doivent être réalisés conformément à la réglementation nationale correspondante.

Assurez-vous que l'alimentation électrique disponible et la fréquence du réseau sont adaptées au courant de fonctionnement nécessaire compte tenu des conditions spécifiques de l'emplacement, et du courant nécessaire à tout autre appareil branché sur le même circuit.

L'appareil doit être MIS A LA TERRE pour éviter les éventuels dangers résultant de défauts d'isolation.

Toute intervention sur des éléments électriques de l'appareil est interdite en présence d'eau et d'humidité.

AVERTISSEMENT

Couper l'alimentation électrique générale avant toute intervention ou opération d'entretien.

Lors du branchement hydraulique, veiller à éviter toute introduction de corps étrangers dans la tuyauterie.

Le fabricant décline toute responsabilité et la garantie ne sera plus applicable si ces instructions d'installation ne sont pas respectées.

Si vous avez des difficultés, faites appel au Service Technique de votre zone.

Avant la mise en place, procéder si possible au montage des accessoires obligatoires ou non. (Voir notice livrée avec chaque accessoire) .

Pour une meilleure connaissance du produit, nous vous conseillons de consulter également notre notice technique.

Les informations contenues dans cette notice sont sujettes à modifications sans préavis.

CONTRÔLE ET STOCKAGE

A la réception de l'équipement, vérifier soigneusement tous les éléments en se référant au bordereau de transport afin de s'assurer que toutes les caisses et tous les cartons ont été reçus. Contrôler tous les appareils pour rechercher les dommages visibles ou cachés.

En cas de détérioration, formuler des réserves précises sur le document de transport et envoyer immédiatement un courrier recommandé au transporteur en indiquant clairement les dommages survenus. Transmettre une copie de ce courrier au constructeur ou à son représentant.

Ne pas poser ou transporter l'appareil à l'envers. Il doit être entreposé à l'intérieur, complètement à l'abri de la pluie, de la neige, etc. Les variations météorologiques (températures élevées et basses) ne doivent pas endommager l'appareil. Des températures excessivement élevées (à partir de 60 °C) peuvent détériorer certaines matières plastiques et provoquer des dommages permanents. De plus, certains composants électriques ou électroniques peuvent ne pas fonctionner correctement.

GARANTIE

Toute modification sur le matériel, sans accord écrit du constructeur, entraînera une annulation de la garantie.

Pour conserver la validité de la garantie, les conditions suivantes doivent impérativement être satisfaites :

- La mise en service devra être réalisée par des techniciens spécialisés des services agréés par le constructeur.
- La maintenance devra être réalisée par des techniciens formés à cet effet.
- Seules les pièces de rechange d'origine devront être utilisées.
- Toutes les opérations énumérées dans le présent manuel devront être effectuées dans les délais impartis.

SI UNE DE CES CONDITIONS N'ÉTAIT PAS REMPLIE,
LA GARANTIE SERAIT AUTOMATIQUEMENT ANNULÉE.

PRESENTATION PRODUIT

Ce ballon ECS est la meilleure solution pour produire à l'aide de votre PAC, l'eau chaude sanitaire d'une manière économique et durable. La surface du serpentin d'échange est parfaitement adaptée à la puissance de nos PAC. Elle permet d'atteindre rapidement la température d'eau chaude sanitaire la plus élevée compatible avec nos compresseurs.

Ce ballon en acier avec surface intérieure émaillée bénéficie d'une isolation en mousse de polyuréthane (sans CFC). La protection anticorrosion est assurée par des anodes de sacrifice remplaçables.

Le boitier de commande électrique spécifique monté sur le ballon, en liaison avec le régulateur de la PAC, gère :

- les sécurités
- la demande de production d'ECS
- la commande de la résistance électrique d'appoint notamment pour le traitement anti légionellose.

DIMENSIONS

VOIR ANNEXE

SPECIFICATIONS TECHNIQUES

Le ballon est équipé d'une résistance d'appoint de 2.5kW connectable en mono ou triphasé. L'appoint des résistances électriques est nécessaire pour le traitement anti-légionelle.

		230V / 1 Ph / 50Hz	400V / 3 Ph / 50Hz
Intensité maximum	A	15	5
Fusible Gg	A	16	6
Section max. câble d'alimentation	mm^2	3G2.5	4G1.5

PERTE DE CHARGE

BALLON ECS 300l

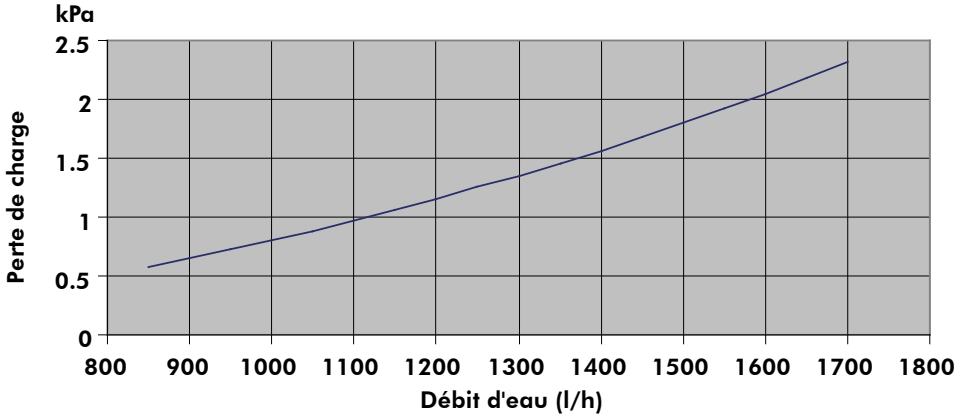

VANNE 3 VOIES CHAUFFAGE/ECS

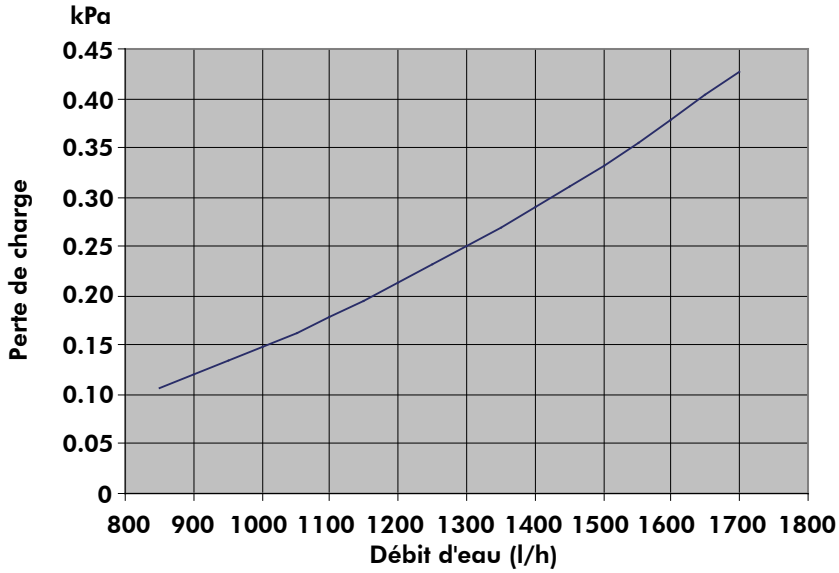

INSTALLATION

Le ballon d'eau chaude sanitaire n'est pas conçu pour supporter des poids ou tensions d'équipements adjacents, de tuyauterie et de constructions. Tous poids ou tension étrangers pourraient entraîner un dysfonctionnement ou un effondrement pouvant être dangereux et causer des dommages corporels. Dans ces cas la garantie serait annulée.

DEGAGEMENT

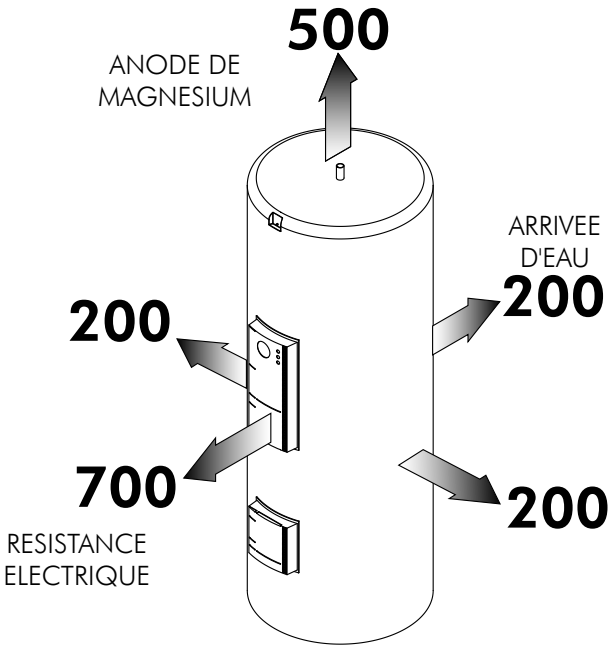

Prendre soin, lors de la mise en place, de laisser un dégagement suffisant tout autour du ballon, pour permettre les opérations d'entretien. Les dimensions minimales des zones de dégagement sont indiquées et doivent être respectées.

MISE EN PLACE

Le support du ballon devra être prévu tel qu'indiqué dans ce manuel. Dans le cas d'un support inapproprié le personnel court un risque de dommages corporels.

Le ballon doit être installé sur une fondation horizontale stable, suffisamment robuste pour supporter son poids en utilisation. Il doit reposer sur ses plots sans autre fixation.

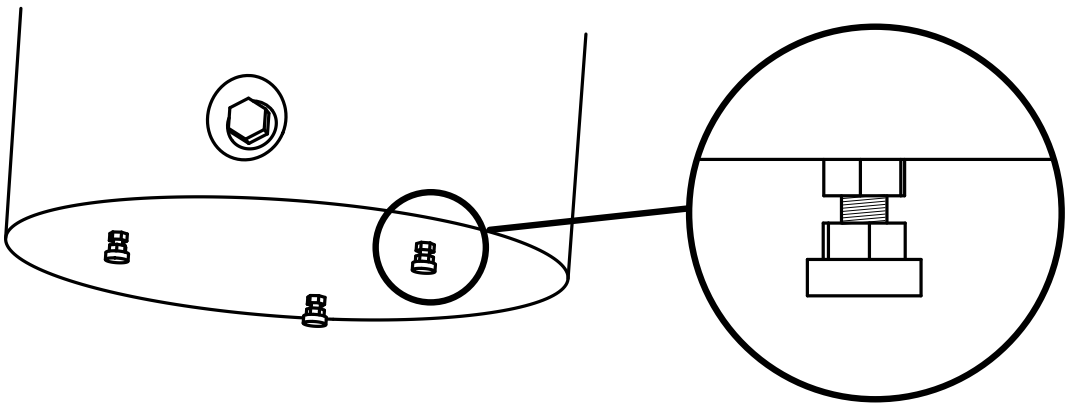

RACCORDEMENT HYDRAULIQUE A LA BOUCLE DE CHAUFFAGE CENTRAL

Une vanne 3 voies Tout ou Rien permet de diriger l'eau chaude produite par la **PAC** soit vers le circuit de chauffage, soit vers le ballon d'eau chaude sanitaire. Le raccordement hydraulique se fera conformément aux schémas fournis.

Attention : le respect de la position des orifices de la vanne 3 voies (repères A , B et AB) est indispensable pour le bon accord avec le schéma électrique fourni.

VANNE 3 VOIES CHAUFFAGE/EAU CHAUDE SANITAIRE

Monter la vanne trois voies en se référant aux repères des voies gravés sur la vanne.

LE POSITIONNEMENT DES VOIES DOIT ETRE STRICTEMENT CONFORME A CELUI INDIQUE SUR LE PLAN CORRESPONDANT AU TYPE D'INSTALLATION.

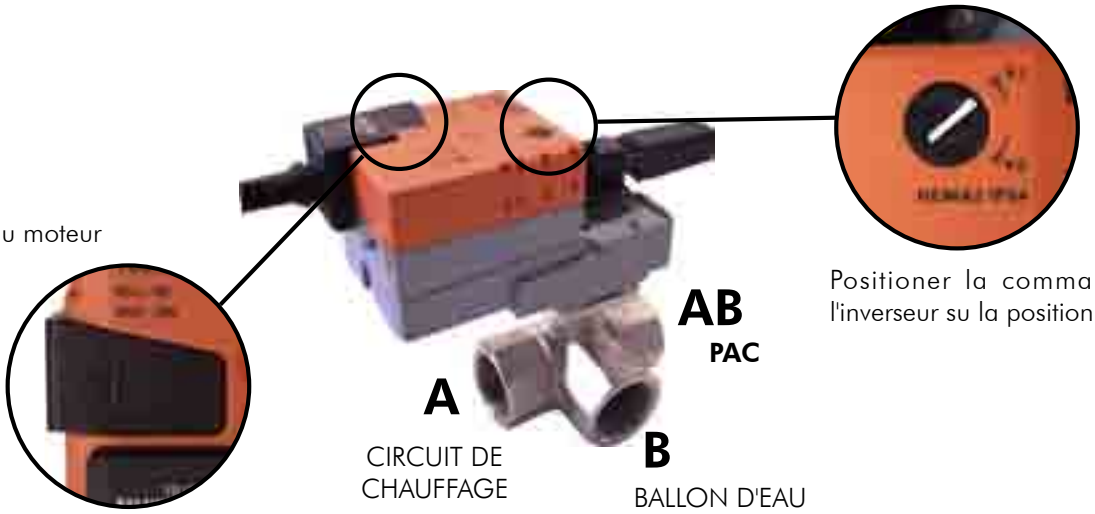

Positioner la commande de l'inverseur su la position Y1.

RACCORDEMENTS ELECTRIQUES ET INTERCONNECTIONS

VOIR ANNEXE

RECOMMANDATIONS GENERALES D'INSTALLATION

1. Le circuit d'eau sanitaire doit être équipé d'une soupape de sécurité, tarée au maximum à 8 bars.
2. Le raccordement d'alimentation en eau froide devra disposer, au moins, des vannes suivantes; dans l'ordre indiqué au réservoir :

   ➢ vanne d'arrêt.

   ➢ clapet de retenue.

   ➢ soupape de sécurité tarée< 8 bars.

   Quand la pression du réseau excède les 5,25 bars, un réducteur de pression sera installé, devant les vannes citées.

   Les "groupes de sécurité sanitaire" incorporent les vannes exigées dans un monobloc.

   L'évacuation de la soupape de sécurité sera toujours raccordée à une vidange.

   L'écoulement ou la fuite du groupe de sécurité doit être libre de toute obstruction. La tuyauterie de décharge doit rester ouverte à l'atmosphère.

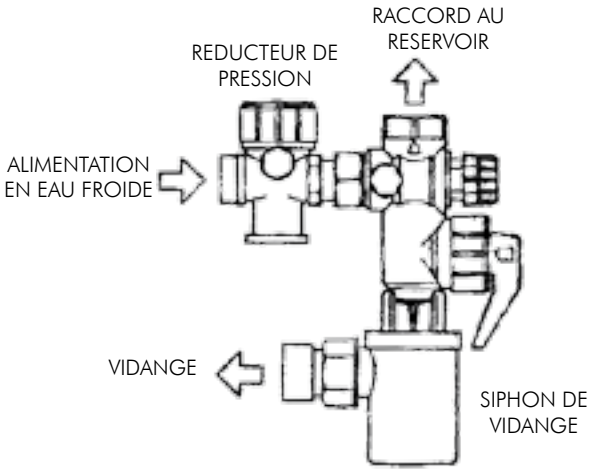

3. Une fois le réservoir installé, remplir d'abord le circuit d'eau sanitaire et le mettre en pression.
4. Une fois le point 3 réalisé, remplir le circuit primaire de la **PAC**.
5. Placer les manchons diélectriques aux connexions du circuit secondaire pour éviter le contact avec des tubes en cuivre.
6. Purger l'air des circuits après le remplissage d'eau.
7. Il est normal d'observer une décharge d'eau durant la chauffe (expansion) dont le volume peut atteindre 3% de la capacité de l'accumulateur.
8. Il faudra faire fonctionner la soupape de sécurité au moins une fois par mois (en déclenchant le dispositif de vidange).

REGULATION DE LA PRODUCTION D'EAU CHAUDE SANITAIRE

La gestion de la production d'eau chaude sanitaire est assurée par le régulateur de la **PAC** suivant les modes de fonctionnement suivants:

➢ MODE CONFORT
La production d'eau chaude sanitaire est prioritaire sur le chauffage sauf si l'écart température ambiance / consigne est supérieur à 2°C (maximum une heure).

➢ MODE ECONOMIQUE
L'eau chaude sanitaire n'est produite que pendant les heures creuses (contact sec) ou suivant un programme horaire à paramétrer dans le régulateur.
Option : Possibilité de relancer la production d'eau chaude sanitaire en dehors des heures creuses si la température de l'eau a atteint un minimum programmable.

➢ CHARGE INSTANTANEE D'EAU CHAUDE SANITAIRE
Le régulateur de la **PAC** permet de forcer la production d'eau chaude sanitaire. A la fin du cycle, le mode habituel est réactivé.

Le traitement anti –légionelle géré par le régulateur de la **PAC** est entièrement programmable (fréquence, seuil de température, durée du traitement).

Cette fonction nécessite l'installation du terminal d'ambiance.

CONTROLE PERIODIQUE

EQUIPEMENT ÉLECTRIQUE

1. Vérifier l'intensité nominale et l'état des fusibles.
2. Vérifier le serrage des bornes à vis.
3. Effectuer un contrôle visuel de l'état des contacts.
4. Vérifier le serrage général des fils.

CIRCUIT HYDRAULIQUE

1. Vérifier que le circuit hydraulique est correctement rempli et que le fluide circule librement sans signe de fuite et de bulles d'air.

ANODE DE MAGNESIUM

1. Contôler l'état de l'anode de magnésium. Si l'indicateur est dans la zone rouge, l'anode devra être remplacée. Il ne faut jamais installer des anodes de protection cathodique permanentes en combinaison avec des anodes de magnésium.

APPENDIX
ANNEXE
ANLAGE
ALLEGATO
ANEXO

APPENDIX

DIMENSIONS III
ELECTRICAL CONNECTIONS AND INTERCONNECTIONS IV
PAC HT VI
AQU@SCOP HT VI
AQU@SCOP HT SPLIT VII
AQU@SCOP ADVANCE DCI VII
AQU@SCOP ADVANCE SPLIT DCI VIII

ANNEXE

DIMENSIONS III
RACCORDEMENTS ELECTRIQUES ET INTERCONNECTIONS IV
PAC HT VI
AQU@SCOP HT VI
AQU@SCOP HT SPLIT VII
AQU@SCOP ADVANCE DCI VII
AQU@SCOP ADVANCE SPLIT DCI VIII

ANLAGE

ABMESSUNGEN III
ELEKTRISCHE ANSCHLÜSSE UND VERBINDUNGEN IV
PAC HT VI
AQU@SCOP HT VI
AQU@SCOP HT SPLIT VII
AQU@SCOP ADVANCE DCI VII
AQU@SCOP ADVANCE SPLIT DCI VIII

ALLEGATO

DIMENSIONI III
COLLEDAMENTI ELETTRICI E INTERCONNESSIONI IV
PAC HT VI
AQU@SCOP HT VI
AQU@SCOP HT SPLIT VII
AQU@SCOP ADVANCE DCI VII
AQU@SCOP ADVANCE SPLIT DCI VIII

ANEXO

DIMENSIONES III
CONEXIONES ELÉCTRICAS E INTERCONEXIONES IV
PAC HT VI
AQU@SCOP HT VI
AQU@SCOP HT SPLIT VII
AQU@SCOP ADVANCE DCI VII
AQU@SCOP ADVANCE SPLIT DCI VIII

DIMENSIONS
DIMENSIONS
ABMESSUNGEN
DIMENSIONI
DIMENSIONES

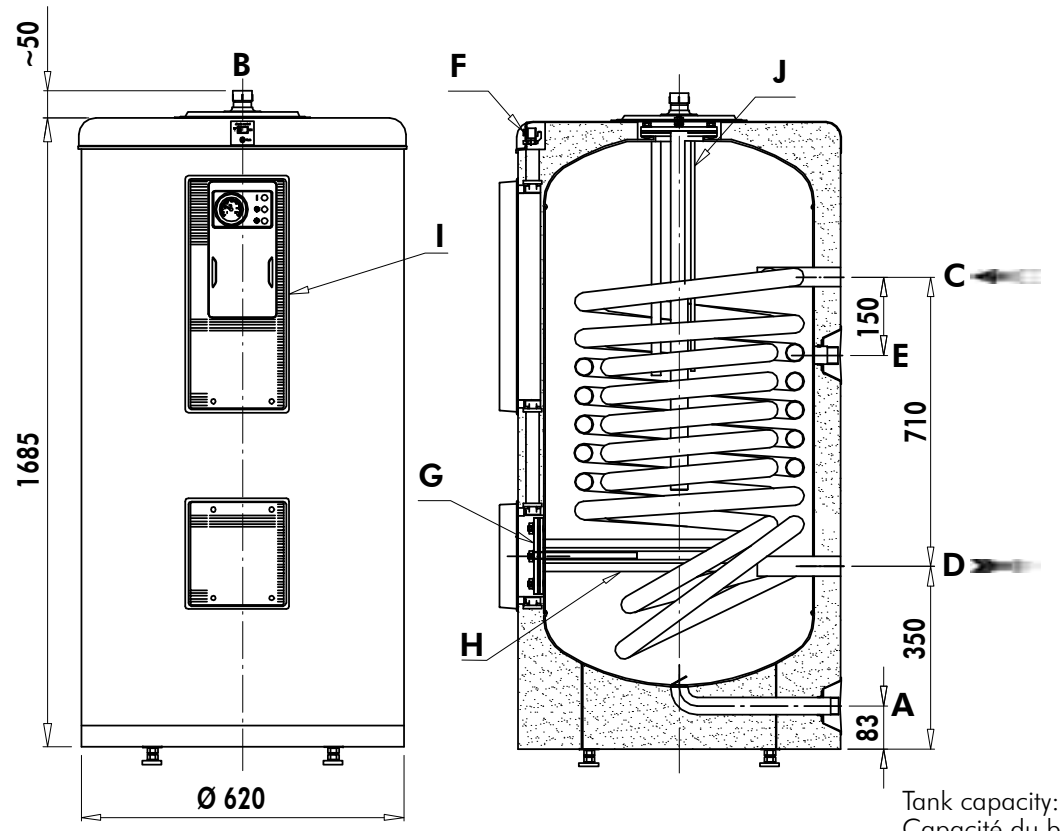

Tank capacity: 300l
Capacité du ballon: 300l
Speicherkapazität: 300l
Capacità della palla: 300l
Capacidad del acumulador: 300l

130 kg (dry weight) (à vide) (leer) (a vuoto) (en vacío)

	GB	F	D	I	E
A	Cold water inlet 1" male	Entrée eau froide 1"gaz mâle	Kaltwassereintritt 1" Außengewinde Gas	Ingresso acqua fredda 1"gas maschio	Entrada de agua fría 1" gas macho
B	Domestic hot water outlet 1" male gas	Sortie eau chaude sanitaire 1"gaz mâle	Warmwasseraustritt 1" Außengewinde Gas	Uscita acqua calda sanitaria 1"gas maschio	Salida de agua caliente sanitaria 1" gas macho
C	Primary circuit inlet 1" female gas	Entrée circuit primaire 1"gaz femelle	Eintritt Primärkreislauf 1" Innengewinde Gas	Ingresso circuito primario 1"gas femmina	Entrada circuito primario 1" gas hembra
D	Primary circuit outlet 1" female gas	Sortie circuit primaire 1"gaz femelle	Austritt Primärkreislauf 1" Innengewinde Gas	Uscita circuito primario 1"gas femmina	Salida circuito primario 1" gas hembra
E	Recycling circuit (optional)	Circuit de recyclage (optionel)	Umwälzkreiskauf (Option)	Circuito di riciclo (opzionale)	Circuito de reciclaje (opcional)
F	Anode tester	Testeur d'anode	Anodenprüfgerät	Tester dell'anodo	Comprobador de ánodo
G	Resistance inspection hatch	Trappe de visite de la résistance	Schauklappe Heizwiderstand	Botola ispezione resistenza	Trampilla de inspección de la resistencia
H	Electric resistances	Résistances électriques	Elektroheizungen	Resistenze elettriche	Resistencias eléctricas
I	Control panel	Panneau de contrôle	Kontrolltafel	Pannello di controllo	Panel de control
J	Anodes	Anodes	Anoden	Anodi	Ánodos

ELECTRICAL CONNECTIONS AND INTERCONNECTIONS
RACCORDEMENTS ELECTRIQUES ET INTERCONNECTIONS
ELEKTRISCHE ANSCHLÜSSE UND VERBINDUNGEN
COLLEDAMENTI ELETTRICI E INTERCONNESSIONI
CONEXIONES ELÉCTRICAS E INTERCONEXIONES

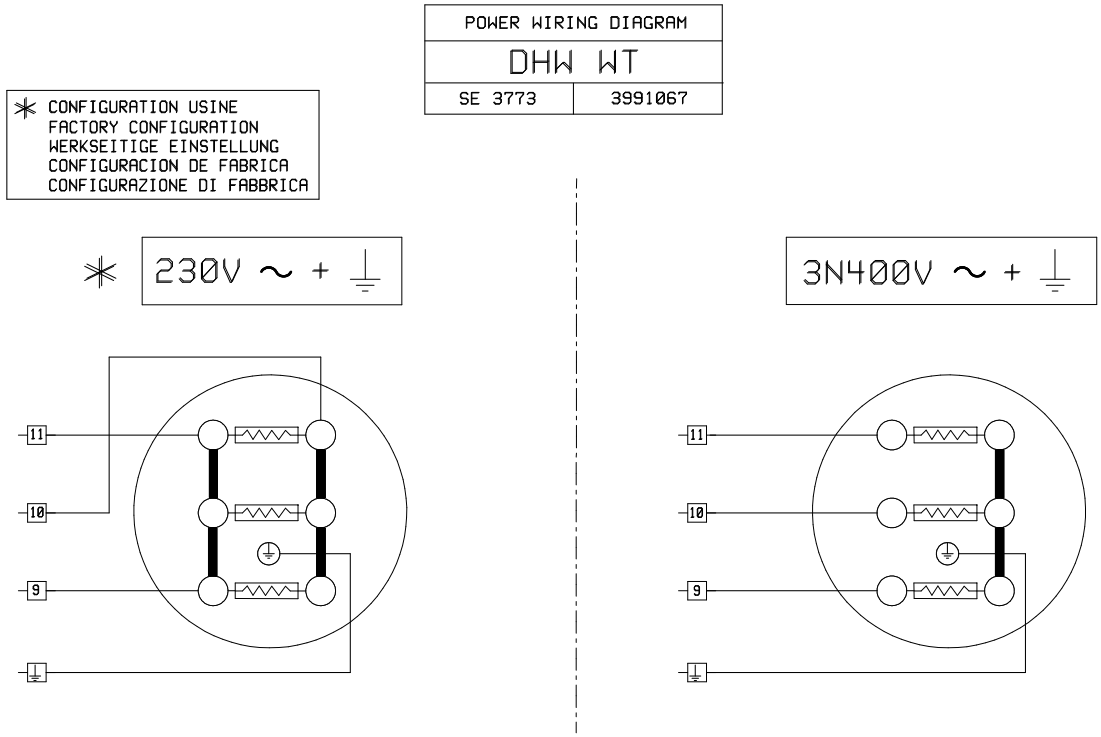

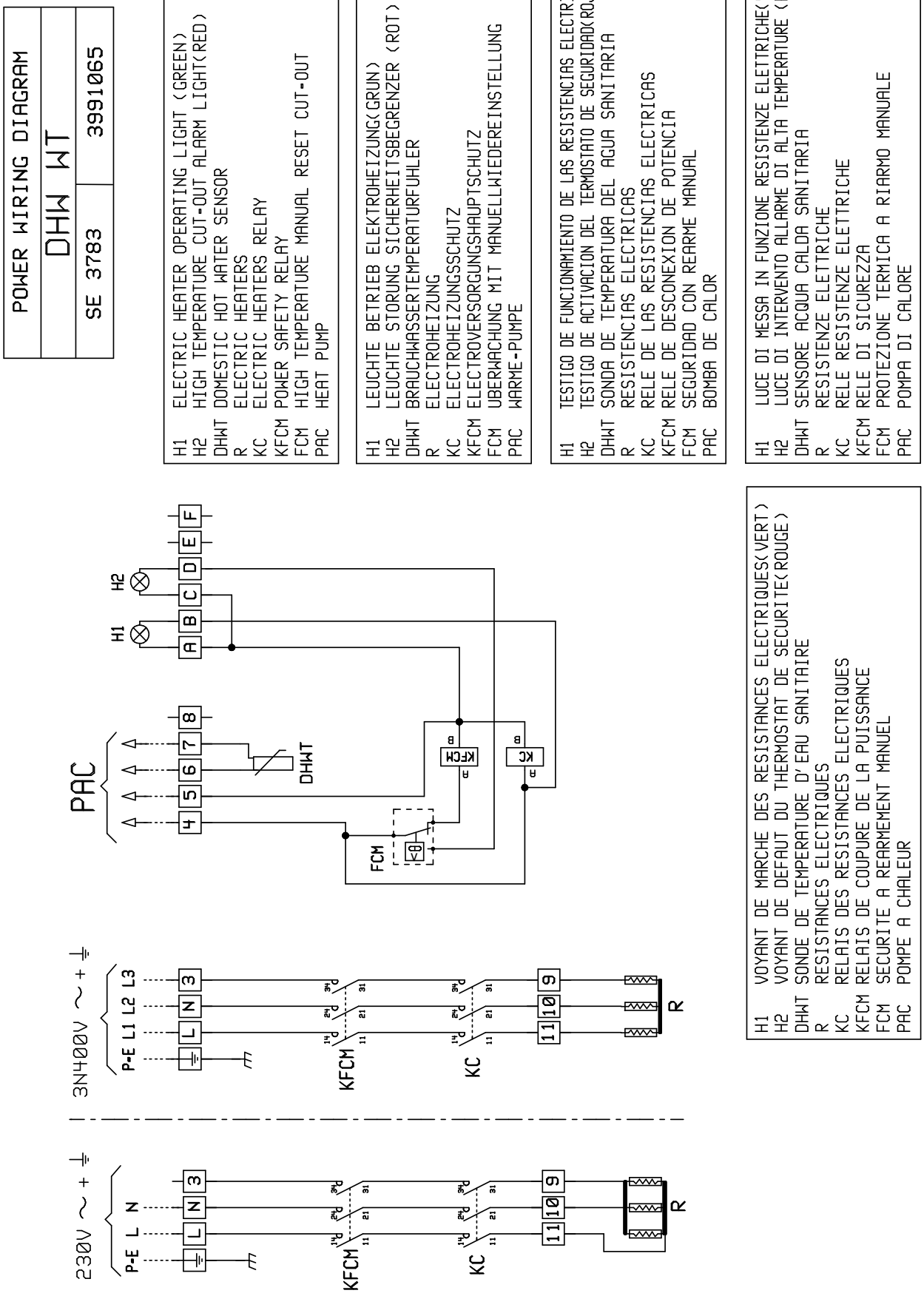
POWER WIRING DIAGRAM
DHW WT
SE 3783
3991065
H1 ELECTRIC HEATER OPERATING LIGHT (GREEN)
H2 HIGH TEMPERATURE CUT-OUT ALARM LIGHT(RED)
DHWT DOMESTIC HOT WATER SENSOR
R ELECTRIC HEATERS
KC ELECTRIC HEATERS RELAY
KFCM POWER SAFETY RELAY
FCM HIGH TEMPERATURE MANUAL RESET CUT-OUT
PAC HEAT PUMP
H1 LEUCHTE BETRIEB ELEKTROHEIZUNG(GRUN)
H2 LEUCHTE STORUNG SICHERHEITSBEGRENZER (ROT)
DHWT BRAUCHWASSERTEMPERATURFUHLER
R ELECTROHEIZUNG
KC ELECTROHEIZUNGSSCHUTZ
KFCM ELECTROVERSORGUNGSHAUPTSCHUTZ
FCM UBERWACHUNG MIT MANUELLWIEDEREINSTELLUNG
PAC WARME-PUMPE
H1 TESTIGO DE FUNCIONAMIENTO DE LAS RESISTENCIAS ELECTRICAS(VERDE)
H2 TESTIGO DE ACTIVACION DEL TERMOSTATO DE SEGURIDAD(ROJO)
DHWT SONDA DE TEMPERATURA DEL AGUA SANITARIA
R RESISTENCIAS ELECTRICAS
KC RELE DE LAS RESISTENCIAS ELECTRICAS
KFCM RELE DE DESCONEXION DE POTENCIA
FCM SEGURIDAD CON REARME MANUAL
PAC BOMBA DE CALOR
H1 LUCE DI MESSA IN FUNZIONE RESISTENZE ELETTRICHE(VERDE)
H2 LUCE DI INTERVENTO ALLARME DI ALTA TEMPERATURE (ROSSO)
DHWT SENSORE ACQUA CALDA SANITARIA
R RESISTENZE ELETTRICHE
KC RELE RESISTENZE ELETTRICHE
KFCM RELE DI SICUREZZA
FCM PROTEZIONE TERMICA A RIARMO MANUALE
PAC POMPA DI CALORE
H1 VOYANT DE MARCHE DES RESISTANCES ELECTRIQUES(VERT)
H2 VOYANT DE DEFAUT DU THERMOSTAT DE SECURITE(ROUGE)
DHWT SONDE DE TEMPERATURE D'EAU SANITAIRE
R RESISTANCES ELECTRIQUES
KC RELAIS DES RESISTANCES ELECTRIQUES
KFCM RELAIS DE COUPURE DE LA PUISSANCE
FCM SECURITE A REARMEMENT MANUEL
PAC POMPE A CHALEUR
PAC
H1
H2
DHWT
FCM
KFCM
KC
3N400V ~ +
P-E L1 L2 L3
230V ~ +
P-E L N
R

PAC HT

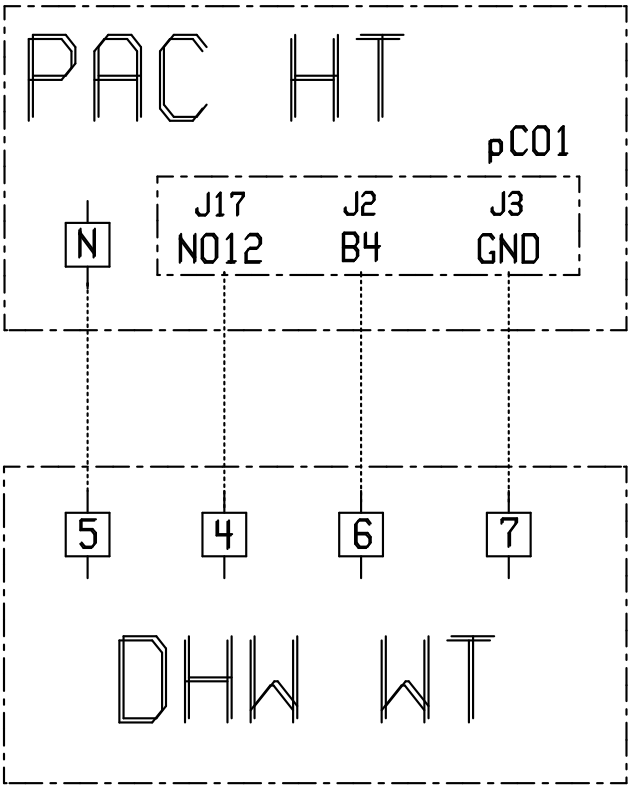

CONNECTION DIAGRAM
SE 3769

PCO1 DHW WT	REGULATEUR DE LA PAC HT BALLON D' EAU CHAUDE SANITAIRE
PCO1 DHW WT	PAC HT CONTROLLER DOMESTIC HOT WATER TANK
PCO1 DHW WT	KONTROLLEUR DES PAC HT BRAUCHWASSERVERSORGUNG
PCO1 DHW WT	CONTROLLO ELETTRONICO DEL PAC HT PALLA DI ACQUA CALDA SANITARIA
PCO1 DHW WT	CONTROL DE LA PAC HT ACUMULADOR DE AGUA CALIENTE SANITARIA

AQU@SCOP HT

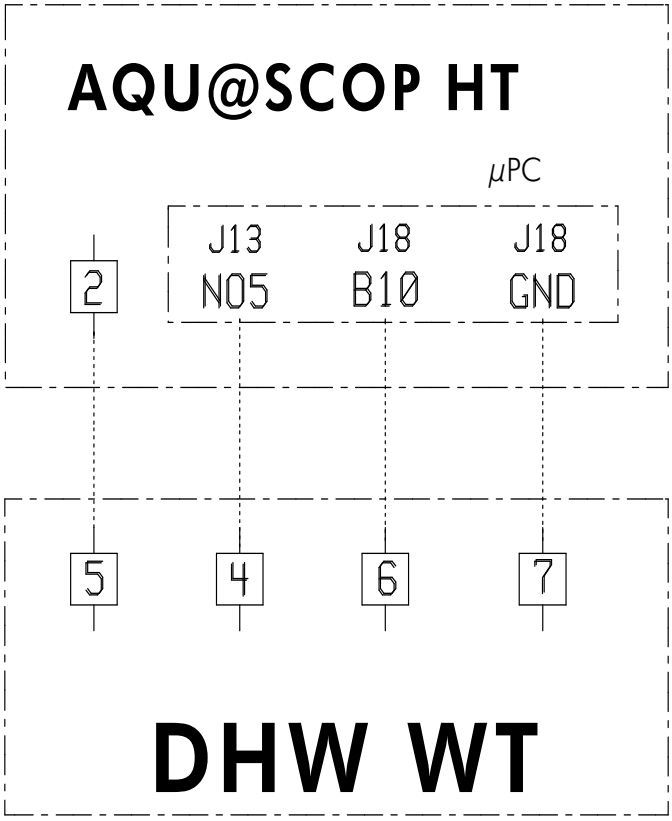

CONNECTION DIAGRAM
SE 4285

µPC DHW WT	REGULATEUR DE L'AQU@SCOP HT BALLON D'EAU CHAUDE SANITAIRE
µPC DHW WT	AQU@SCOP HT CONTROLLER DOMESTIC HOT WATER TANK
µPC DHW WT	KONTROLLEUR DES AQU@SCOP HT BRAUCHWASSERVERSORGUNG
µPC DHW WT	CONTROLLO ELETTRONICO DEL AQU@SCOP HT PALLA DI ACQUA CALDA SANITARIA
µPC DHW WT	CONTROL DE LA AQU@SCOP HT ACUMULADOR DE AGUA CALIENTE SANITARIA

AQU@SCOP HT SPLIT

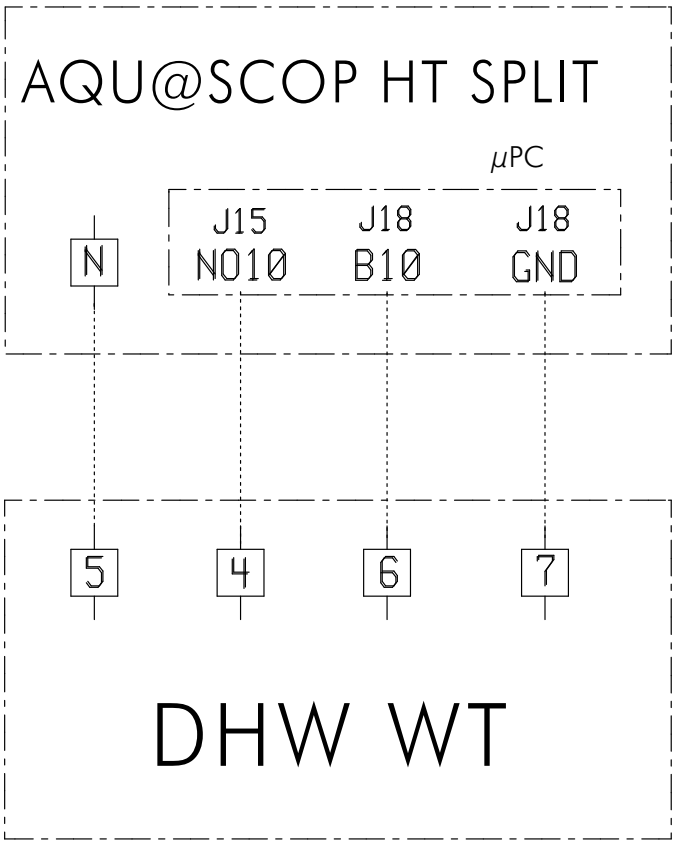

CONNECTION DIAGRAM
SE 4202 A

µPC	REGULATEUR DE L'AQU@SCOP HT SPLIT
DHW WT	BALLON D'EAU CHAUDE SANITAIRE

µPC	AQU@SCOP HT SPLIT CONTROLLER
DHW WT	DOMESTIC HOT WATER TANK

µPC	KONTROLLEUR DES AQU@SCOP HT SPLIT
DHW WT	BRAUCHWASSERVERSORGUNG

µPC	CONTROLLO ELETTRONICO DEL AQU@SCOP HT SPLIT
DHW WT	PALLA DI ACQUA CALDA SANITARIA

µPC	CONTROL DE LA AQU@SCOP HT SPLIT
DHW WT	ACUMULADOR DE AGUA CALIENTE SANITARIA

AQU@SCOP ADVANCE DCI

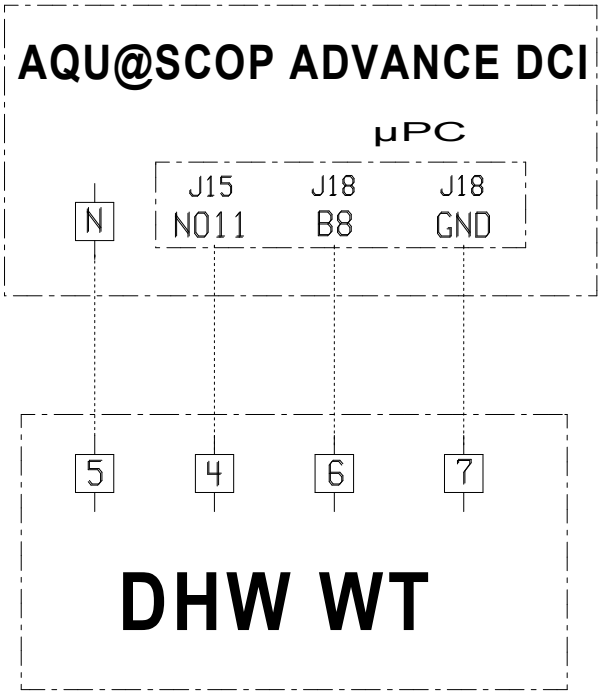

CONNECTION DIAGRAM
SE 4077

µPC	REGULATEUR DE L'AQU@SCOP ADVANCE DCI
DHW WT	BALLON D'EAU CHAUDE SANITAIRE

µPC	AQU@SCOP ADVANCE DCI CONTROLLER
DHW WT	DOMESTIC HOT WATER TANK

µPC	KONTROLLEUR DES AQU@SCOP ADVANCE DCI
DHW WT	BRAUCHWASSERVERSORGUNG

µPC	CONTROLLO ELETTRONICO DEL AQU@SCOP ADVANCE DCI
DHW WT	PALLA DI ACQUA CALDA SANITARIA

µPC	CONTROL DE LA AQU@SCOP ADVANCE DCI
DHW WT	ACUMULADOR DE AGUA CALIENTE SANITARIA

AQU@SCOP ADVANCE SPLIT DCI

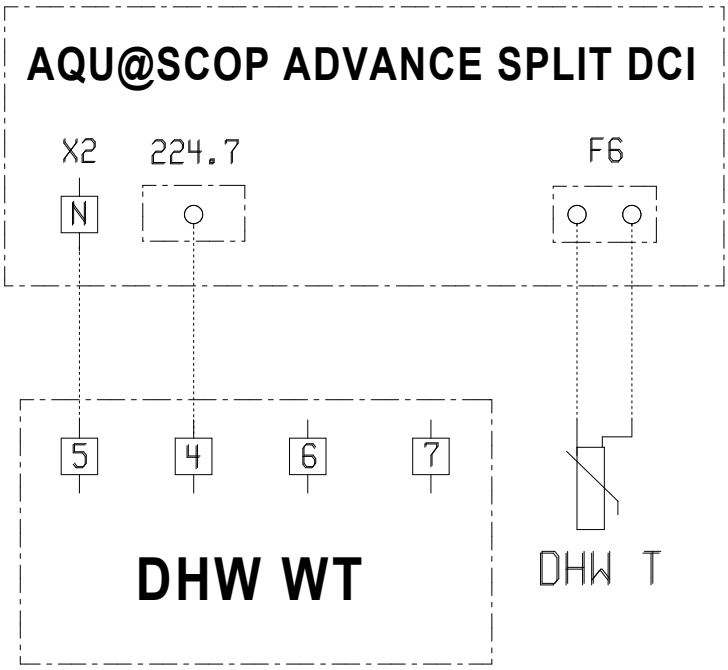

CONNECTION DIAGRAM
SE 4078

DHW T SONDE DE TEMPERATURE D'EAU SANITAIRE
DHW WT BALLON D'EAU CHAUDE SANITAIRE

DHW T DOMESTIC HOT WATER SENSOR
DHW WT DOMESTIC HOT WATER TANK

DHW T BRAUCHWASSERTEMPERATURFUHLER
DHW WT BRAUCHWASSERVERSORGUNG

DHW T SENSORE ACQUA CALDA SANITARIA
DHW WT PALLA DI ACQUA CALDA SANITARIA

DHW T SONDA DE TEMPERATURA DEL AGUA SANITARIA
DHW WT ACUMULADOR DE AGUA CALIENTE SANITARIA

EC Compliance declaration

Under our own responsibility, we declare that the product designated in this manual comply with the provisions of the EEC directives listed hereafter and with the national legislation into which these directives have been transposed.

Déclaration CE de conformité

Nous déclarons sous notre responsabilité que les produits désignés dans la présente notice sont conformes aux dispositions des directives CEE énoncées ci- après et aux législations nationales les transposant.

EG-Konformitätserklärung

Wir erklarën in eigener Verantwortung, das die in der vorliegenden Beschreibung angegebenen Produkte den Bestimungen der nachstehend erwähnten EG-Richtlinien und den nationalen Gesetzesvorschriffen entsprechen, in denen diese Richtinien umgesetz sind.

Dichiarazione CE di conformità

Dichiariamo, assurmendone la responsasabilità, che i prodotti descritti nel presente manuale sono conformi alle disposizioni delle direttive CEE di cui sott e alle lagislazionni nazionali che li recepiscono

Declaración CE de conformidad

Declaramos, bajo nuestra responsabilidad, que los productos designados en este manual son conformes a las disposiciones de las directivas CEE enunuciadas a continuacion, asi como a las legislaciones nacionales que las contemplan.

Domestic hot water tank
Ballon d'eau chaude sanitaire
Brauchwasserversorgung
Palla di acqua calda sanitaria
Acumulador de agua caliente sanitaria

LOW VOLTAGE DIRECTIVE (DBT) 2006 / 95 / EEC

DIRECTIVE BASSE TENSION (DBT) 2006 / 95 / C.E.E.

RICHTLINIE NIERDERSPANNUNG (DBT) 2006 / 95 / EG

DIRETTIVA BASSA TENSIONE (DBT) 2006 / 95 / CEE

DIRECTIVA BAJA TENSION (DBT) 2006 / 95 / CEE

And that the following paragraphs of the harmonised standards have been applied.
Et que les paragraphes suivants les normes harmonisées ont été appliqués.
Und dass die folgenden Paragraphen der vereinheitlichten Normen Angewandt wurden.
E che sono stati applicati i seguenti paragraphi delle norme armonnizzate.
Y que se han aplicado los siguientes apartados de las normas armonizadas.

EN 60 335-1 + A1 + A11 + A12

EN 60 335-2-21 + A21

A Tillières sur Avre
27570 - FRANCE
Le: 15/07/2009
Sébastien Blard
Quality Manager
AIRWELL Industrie France

AIRWELL INDUSTRIE FRANCE
Route de Verneuil
27570 Tillières-sur-Avre
FRANCE
✆ : +33 (0)2 32 60 61 00
🖷 : +33 (0)2 32 32 55 13

As part of our ongoing product improvement programme, our products are subject to change without prior notice. Non contractual photos.

Dans un souci d'amélioration constante, nos produits peuvent être modifiés sans préavis. Photos non contractuelles.

In dem Bemühen um ständige Verbesserung können unsere Erzeugnisse ohne vorherige Ankündigung geändert werden. Fotos nicht vertraglich bindend.

A causa della politica di continua miglioria posta in atto dal costruttore, questi prodotti sono soggetti a modifiche senza alcun obbligo di preavviso. Le foto pubblicate non danno luogo ad alcun vincolo contrattuale.

Con objeto de mejorar constantemente, nuestros productos pueden ser modificados sin previo aviso. Fotos no contractuales.