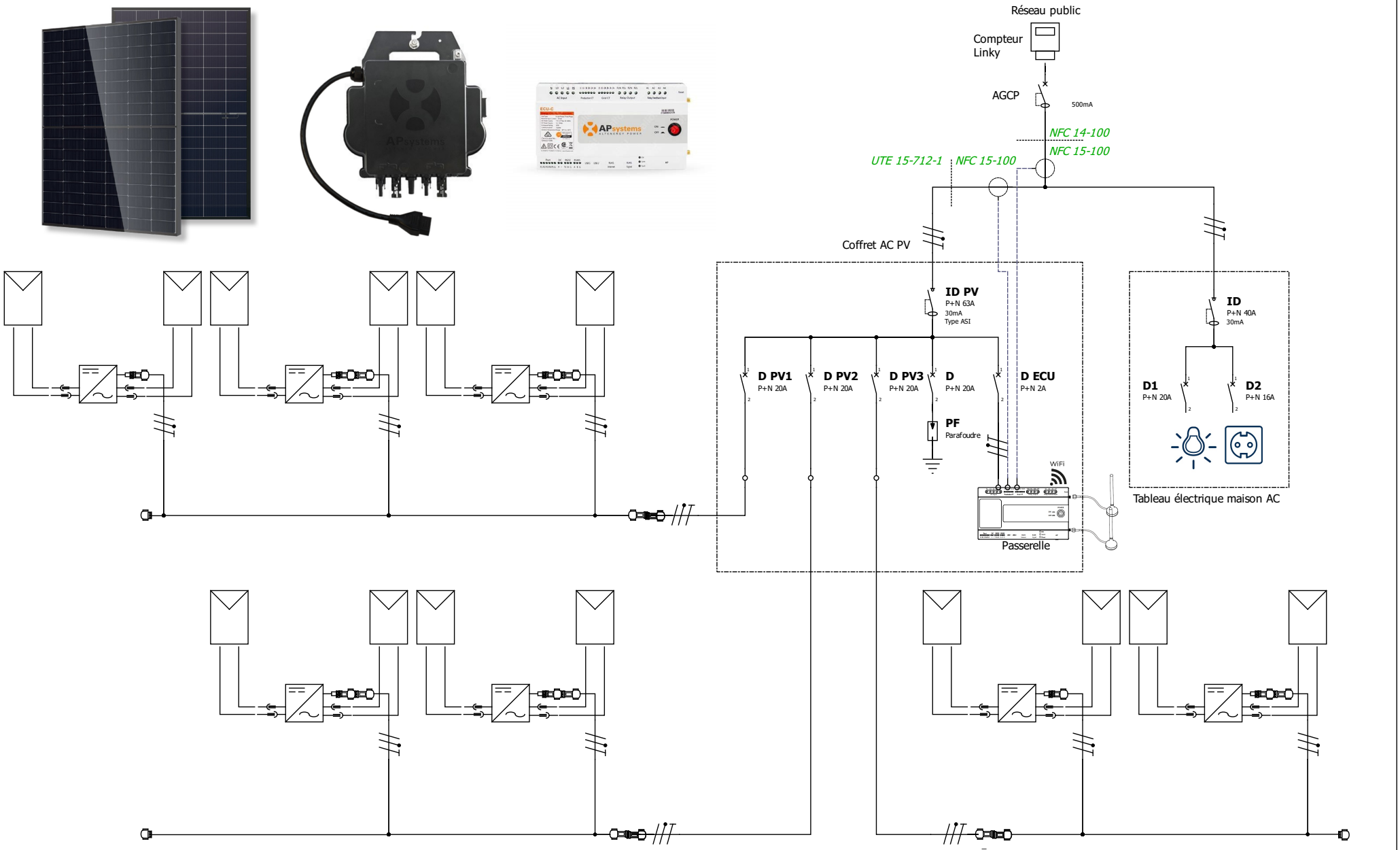

Auteur :	7k Monophasé Micro 1000W	Fichier :
Date :		Folio : 1/1